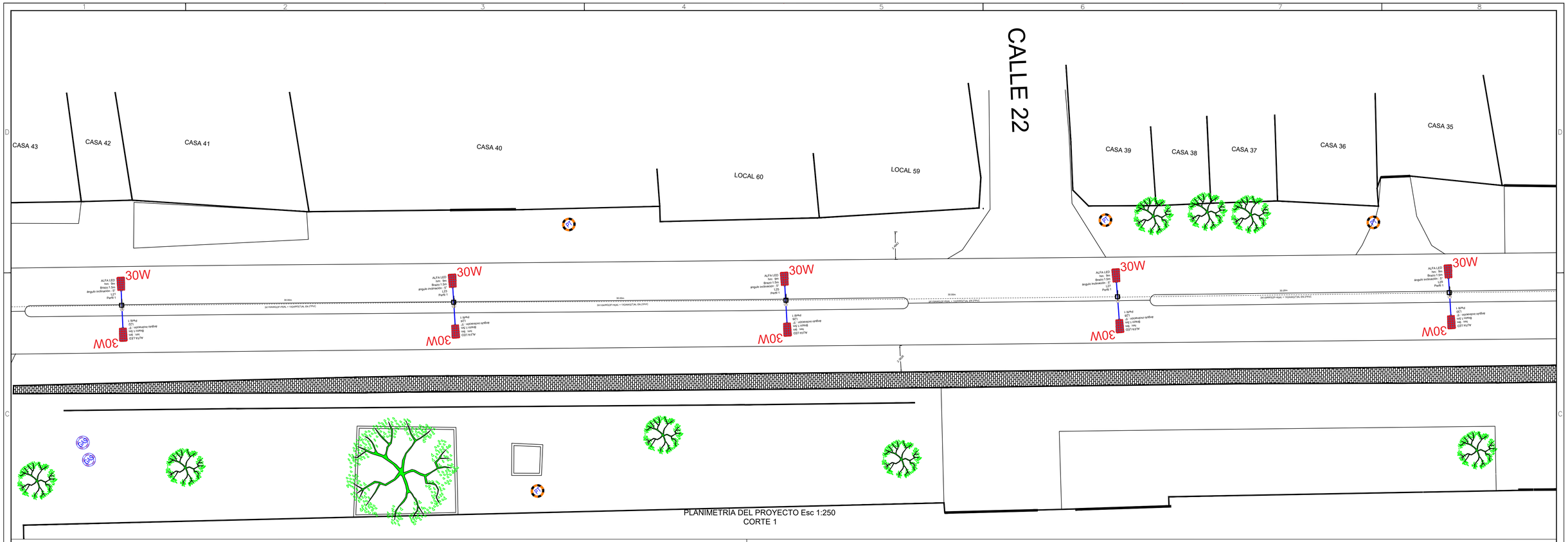


PLANIMETRIA DEL PROYECTO Esc 1:250
CORTE 1

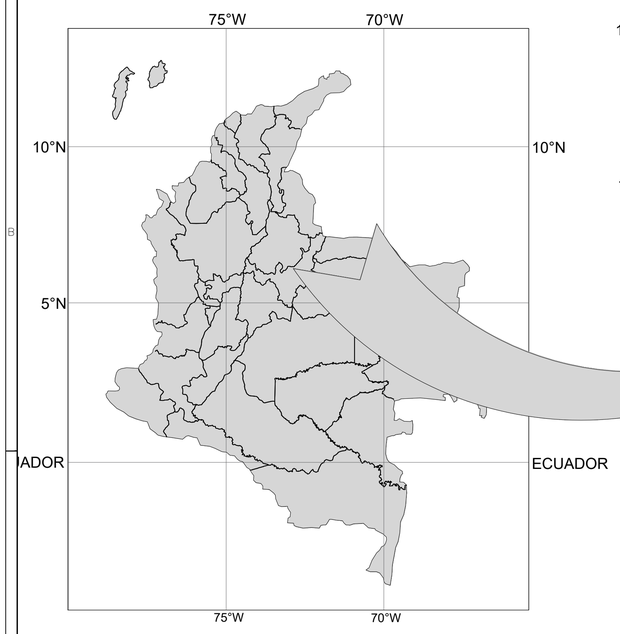


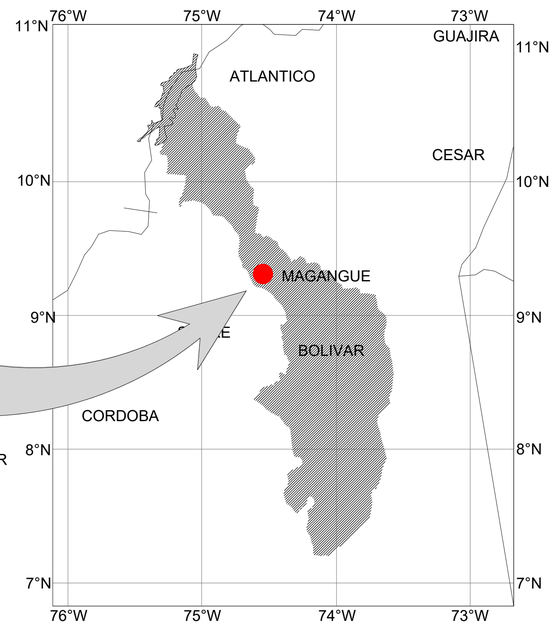


LOCALIZACION ESC 1:5000

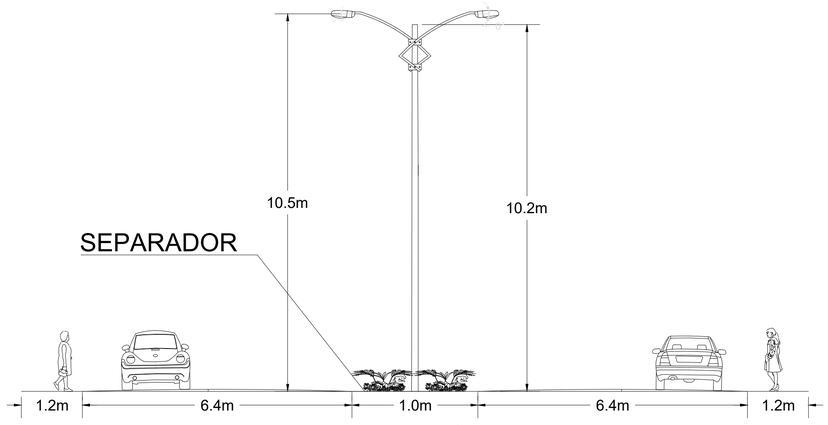


## PERFIL 6

| VIA DE ESCAPE 1 | | | CALZADA 1 | | | CALZADA 2 | | | VIA DE ESCAPE 2 | | |
|---|---|---|---|---|---|---|---|---|---|---|---|
| PARAMETRO | VALOR A CUMPLIR RETILAP | VALOR CALCULADO | PARAMETRO | VALOR A CUMPLIR RETILAP | VALOR CALCULADO | PARAMETRO | VALOR A CUMPLIR RETILAP | VALOR CALCULADO | PARAMETRO | VALOR A CUMPLIR RETILAP | VALOR CALCULADO |
| EPROM | 9 | 10.86 | LPROM | 1.20 | 1.69 | LPROM | 1.20 | 1.71 | EPROM | 9 | 10.86 |
| Uo | 33 | 58 | Uo | 40 | 57 | Uo | 40 | 58 | Uo | 33 | 53 |
| | | | UL | 50 | 78 | UL | 50 | 79 | | | |
| | | | TI | 10 | 10 | TI | 10 | 10 | | | |
| | | | SR | 50 | 59 | SR | 50 | 59 | | | |

| | |
|---|---|
| TIPO DE VIA | M3 |
| INTERDISTACIA (m) | 30 |
| AVANCE DEL BRAZO (m) | 1.5 |

PERFIL DE VIAS Esc 1:100

ESPACIO DESTINADO A PARA LA COLOCACIÓN DE SELLO DE APROBACIÓN (UBICACIÓN VERTICAL O HORIZONTAL)

TABLA DE CONVENCIONES:

| GRUPO SIMBOLOGÍA ELÉCTRICA | | |
|---|---|---|
| ELEMENTO | EXIS | PROY |
| PUESTAS A TIERRA | | |
| CORTOCIRCUITO FUSIBLE | | |
| DESCARGADORES DE SOBRETENSIÓN(DPS) | | |
| ACOMETIDA | | |
| TRANSFORMADOR DE POTENCIA DE DOS DEVANADOS | | |
| INTERRUPTOR TERMOMAGNÉTICO | | |

| GRUPO SIMBOLOGÍA ELÉCTRICA | | |
|---|---|---|
| ELEMENTO | EXIS | PROY |
| MEDIDOR DE ENERGÍA ACTIVA | | |
| TRANSFORMADOR DE POTENCIA (UNIFILAR) | | |
| CAJA CON EQUIPO DE MEDIDA EN BT | | |
| PUENTE SIMPLE | | |

| GRUPO REDES | | |
|---|---|---|
| ELEMENTO | EXIS | PROY |
| LÍNEA AÉREA DE MEDIA TENSIÓN 13.2 KVA | | |
| LÍNEA SUBTERRÁNEA DE BAJA TENSIÓN | BT BT | BT |
| LÍNEA DE GAS | GAS | GAS |
| LÍNEA DE ALUMBRADO PUBLICO | AP | AP |

| GRUPO SIMBOLOGÍA TOPOGRAFICA | | |
|---|---|---|
| ELEMENTO | EXIS | PROY |
| ANGULOS | | |
| CARRETERA O CALLE PAVIMENTADA | | |
| EDIFICACION EXISTENTE | | |
| ARBOLES | | |

| GRUPO TRANSFORMADORES | | |
|---|---|---|
| ELEMENTO | EXIS | PROY |
| TRANSFORMADOR DE LA ELECTRIFICADORA | EXISTA | CREARA |
| TRANSFORMADOR PARTICULAR | EXISTA | CREARA |
| RETENIDA BISECTORA SIMPLE EN MT | | |

| GRUPO LUMINARIA | | |
|---|---|---|
| ELEMENTO | EXIS | PROY |
| LUMINARIA LED DE 120.4W | | |

| GRUPO POSTES | | |
|---|---|---|
| ELEMENTO | EXIS | PROY |
| POSTE DE MEDIA TENSIÓN | | |
| POSTE DE BAJA TENSIÓN | | |

| GRUPO CAJAS DE INSPECCIÓN | | |
|---|---|---|
| ELEMENTO | EXIS | PROY |
| CAJA DE INSPECCION | | |
| REGISTRO | | |

NOTAS:
1. EL CONTRATISTA DEBERÁ CUMPLIR CON TODOS LOS ESTÁNDARES
2. LA ALTURA Y ANGULO DE INCLINACIÓN SE LA LUMINARIA SE ENCUENTRA ESPECIFICADA EN LA ETIQUETA DE CADA UNA DE ELLAS, DICHA ALTURA SE TOMA TENIENDO COMO REFERENCIA LA BASE DEL POSTE (ALTURA LIBRE).
3. LA DISTANCIA ENTRE LOS PUNTOS Y SEPARACIÓN ENTRE EL POSTE Y BORDE DE VÍA, SE ENCUENTRA ESPECIFICADA EN EL PLANO DE UBICACIÓN DE LUMINARIAS.

| VERSIÓN | FECHA |
|---|---|
| V0.0 | 11/06/2025 |

COMENTARIOS

PROPIETARIO:
NOMBRE: MUNICIPIO DE MAGANGUE
NIT:

DISEÑADOR:
NOMBRE: JONATHAN MALDONADO CASTRO
NIT: 900.723.460-2

FECHA: 11.Junio.2025

ALUMBRADO PUBLICO
LOCALIZACIÓN(VÍA MAGANGUE - BOLÍVAR)

CONTIENE: VISTA PLANTA CORTE 1, PERFILES FOTOMÉTRICOS Y LOCALIZACIÓN DEL PROYECTO

CONTRATO:

DISEÑÓ: NOMBRE: JONATHAN MALDONADO CASTRO M.P: AT2025-106138

APROBÓ: NOMBRE: NELSON GARCIA ROJANO

CÓDIGO DEL PLANO: PL1DE5

NUMERO EXPEDIENTE :

REVISÓ: NOMBRE: NELSON GARCIA ROJANO

DIBUJÓ: NOMBRE: JMALAMBO

NUMERO RADICADO : NO APLICA

FECHA DE RADICADO

ESCALA:

HOJA: 3 DE 5

FORMATO A1(841mm X 594mm)